Kompetenz im Ausbau

TM Gruppe

BODENSYSTEME

ÜBERSICHT STANDORTE
ÜBERALL IN IHRER NÄHE

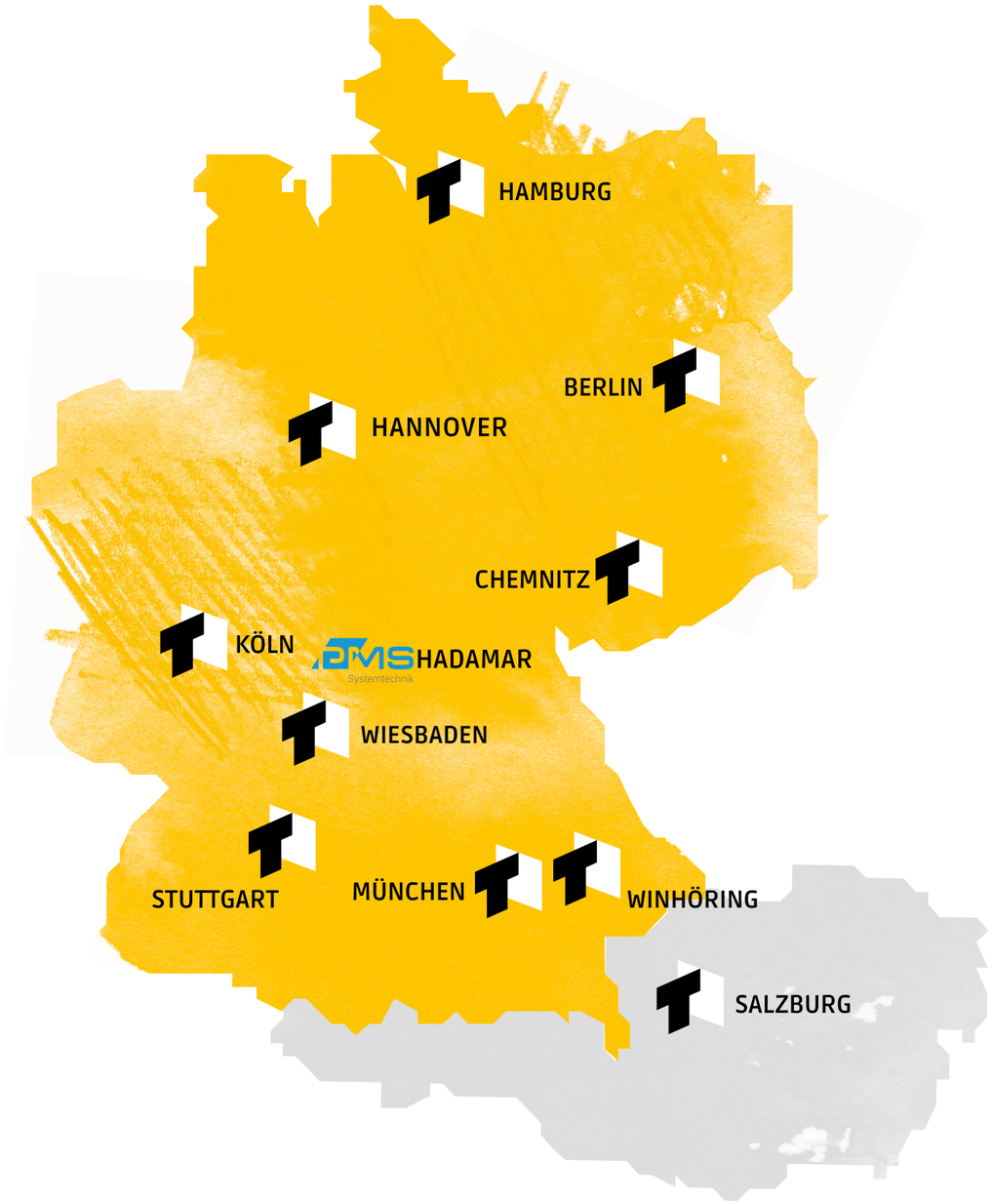

TM-GRUPPE.EU

INHALTSVERZEICHNIS
BODENSYSTEME

Seite 04-05	BODEN GUT MACHEN
Seite 06-07	DOPPELBODEN / TM FLOORTEC
Seite 08-09	SCHALTWARTENBODEN / TM FLOORTEC SW
Seite 10-11	HOHLRAUMBODEN NASS / TM FLOORTEC CA
Seite 12-13	TROCKENHOHLBODEN / TM FLOORTEC TH
Seite 14	COLOUR TEC
Seite 15	OBERBELÄGE
Seite 16-17	PODEST- UND TRIBÜNENKONSTRUKTIONEN
Seite 18	SONDERLÖSUNGEN
Seite 19	SANIERUNG VON BESTANDSDOPPELBÖDEN

»Es gibt nur zwei Dinge in der Architektur: Menschlichkeit oder keine.«

Alvar Aalto, Architekt und Designer

BODEN
GUT MACHEN

Boden ist nicht gleich Boden. Schließlich haben Steppschulen andere Ansprüche an Raumakustik und Funktionalitäten als Bibliotheken oder Rechenzentren. Wir bieten Ihnen individuelle Bodensysteme an, auf denen Sie tanzen, fahren und flanieren können, die sich aber auch beliebig nachinstallieren lassen, ganz wie Sie wünschen.

Mit hochwertigen Materialien und moderner Technologie bieten wir Ihnen Lösungen, die nicht nur gut aussehen, sondern auch Herausragendes in den Bereichen Schallschutz und Wärmedämmung leisten und darüber hinaus robust sowie pflegeleicht sind.

DOPPELBODEN
TM FLOORTEC

Der zertifizierte „TM FloorTec“ ist die beste Wahl, wenn Effizienz und zugleich eine hohe Verfügbarkeit der Installationen im Hohlraum gefragt sind.

FLEXIBEL
Sonderlösungen und Sonderformate werden gemeinsam mit dem Kunden besprochen, um die bestmögliche und nachhaltigste Lösung zu erarbeiten.

NACHRÜSTBAR
Nachinstallationen und hierfür benötigte Bodenöffnungen sind jederzeit realisierbar.

Erhältlich als hochverdichtete Holzspanplatte, wahlweise unterseitig mit Stahl-/Alu-Feinblech beschichtet oder als nicht brennbare mineralische Platte aus Calziumsulfat.

Belegbar mit nahezu allen Oberbelagsarten.

Aufbau Doppelbodenplatte

Doppelbodentrasse

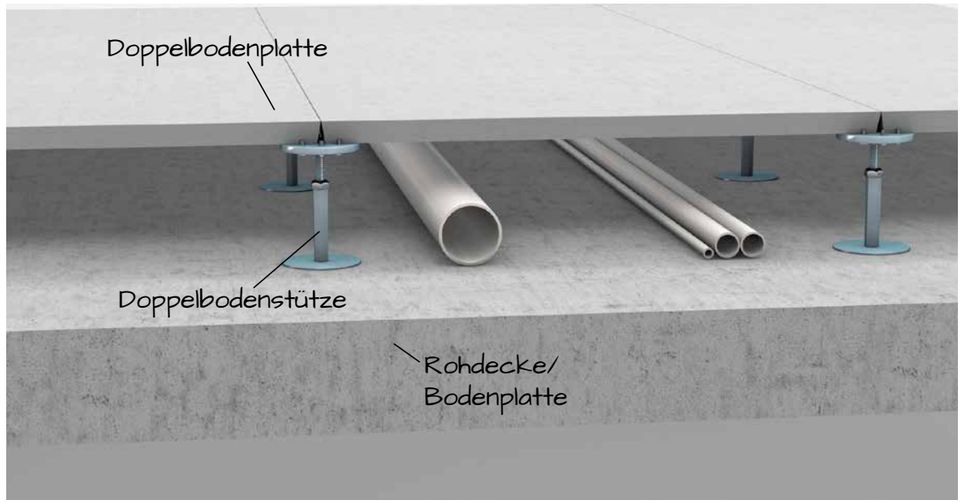

Querschnitt: Doppelboden

EINSATZBEREICHE
- Elektroverteilerräume
- Schulungsräume
- Bürobereiche
- Rechenzentren

PRODUKTMERKMALE
- Lastklassen bis 5 kN geprüft nach DIN EN 12825
- Feuerwiderstand F30 bis OKFF 1000 mm nach DIN EN 13501-2
- A-Material nicht brennbar oder B-Material schwer entflammbar
- Alle Belagsarten möglich
- Sonderlösungen auf Anfrage

Doppelbodentrasse mit Belag

SCHALTWARTENBODEN
TM FLOORTEC SW

EINSATZBEREICHE
- Serverräume – Rechenzentren
- Schwerlastbereiche
- Technikräume

PRODUKTMERKMALE
- Lastklassen bis 15 kN Punktlast nach DIN EN 12825 zertifiziert
- Feuerwiderstand F30 bis OKFF 1500 mm nach DIN EN 13501-2
- A-Material nicht brennbar oder B-Material schwer entflammbar
- Alle Belagsarten möglich
- Sonderlösungen auf Anfrage

Diese spezielle Form des Doppelbodens ermöglicht es, enorme Lastwerte zu erreichen und lässt dennoch eine hohe Installationsdichte im Hohlraum zu.

Die Unterkonstruktion besteht aus C-Profilen in unterschiedlichsten Dimensionen, die jeweils auf die geforderten Lastklassen angepasst werden. Diese werden konstruktiv gemäß VDE 0100 mit den Stützen verschraubt. Bodenunebenheiten können auch hier problemlos über die höhenverstellbaren Stützen ausgeglichen werden. Untergestelle für Schaltschränke werden vor Ort passgenau aus C-Profilen angefertigt und mit einem leichten Überstand zum Doppelboden (ca. 2 mm) in diesen integriert. Die gesamte Unterkonstruktion ist freistehend und gewährleistet auch ohne verlegte Doppelbodenplatten volle Stabilität.

Zum Einsatz kommen hier Doppelbodenplatten aus Holz und/oder aus Calziumsulfat, die jeweils nach Kundenwunsch mit Belägen verschiedener Hersteller im Werk appliziert werden können. Unsere Bodensysteme im Bereich Schaltwarte sind nach DIN EN 12825 zertifiziert.

Schaltschrankrahmen mit C-Profil

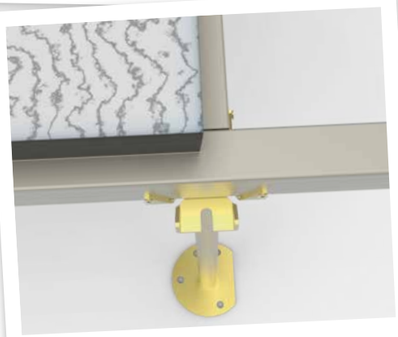

Unterkonstruktion Schaltwarte C-40-Profil

Unterkonstruktion Schaltwarte C-80-Profil

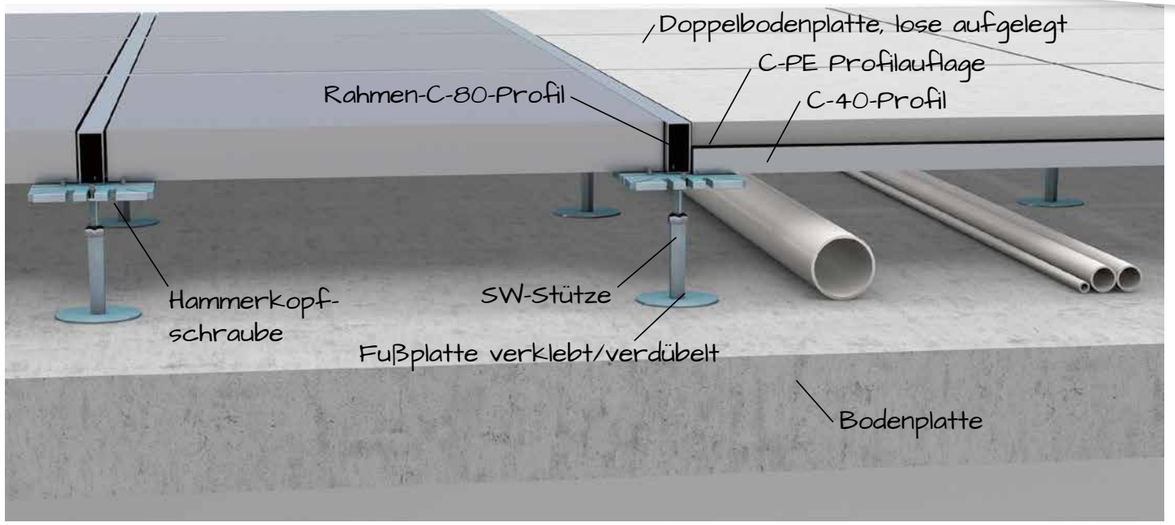

Querschnitt: Schaltwartenboden

HOHLRAUMBODEN NASS
TM FLOORTEC CA

Der TM Hohlboden „TM FloorTec CA“ ist eine funktionelle und flexible Bodenlösung für Ihr Projekt – sowohl in der Planung und Ausführung als auch während der Nutzung. Er ist für alle gängigen Bodenbeläge geeignet, auch für Steinzeug und Parkett.

Konstruktive Details wie Anschlüsse, Überbrückungen und Dehnfugen können genau wie alle erforderlichen Einbauten – vom Bodentank über Revisionsöffnungen und Doppelbodentrassen bis hin zu Fußbodenheizung sowie Belüftungssystemen – problemlos integriert und auch nachinstalliert werden.

Ob bei Altbausanierungen oder Neubauten, der TM Hohlboden „TM FloorTec CA“ ist als zertifiziertes System die richtige Wahl

EINSATZBEREICHE

- Büro/Verwaltungsbauten
- Hotel und Konferenzräume
- Krankenhäuser, Arztpraxen, Röntgenpraxen und Labore
- Werkstätten und Produktionsräume
- Schulen, Universitäten und Bibliotheken
- Banken/Versicherungen

PRODUKTMERKMALE

- Lastklassen bis 5 kN Punktlast bei 35 mm Estrichstärke nach DIN EN 13213
- Feuerwiderstand F30 bis OKFF 500 mm nach DIN EN 13501-2
- A-Material nicht brennbar
- Alle Belagsarten möglich
- Sonderlösungen auf Anfrage
- Problemlose Nachinstallation zusätzlicher Versorgungsleitungen

Kabeltrasse

Hohlraumboden FH Bielefeld

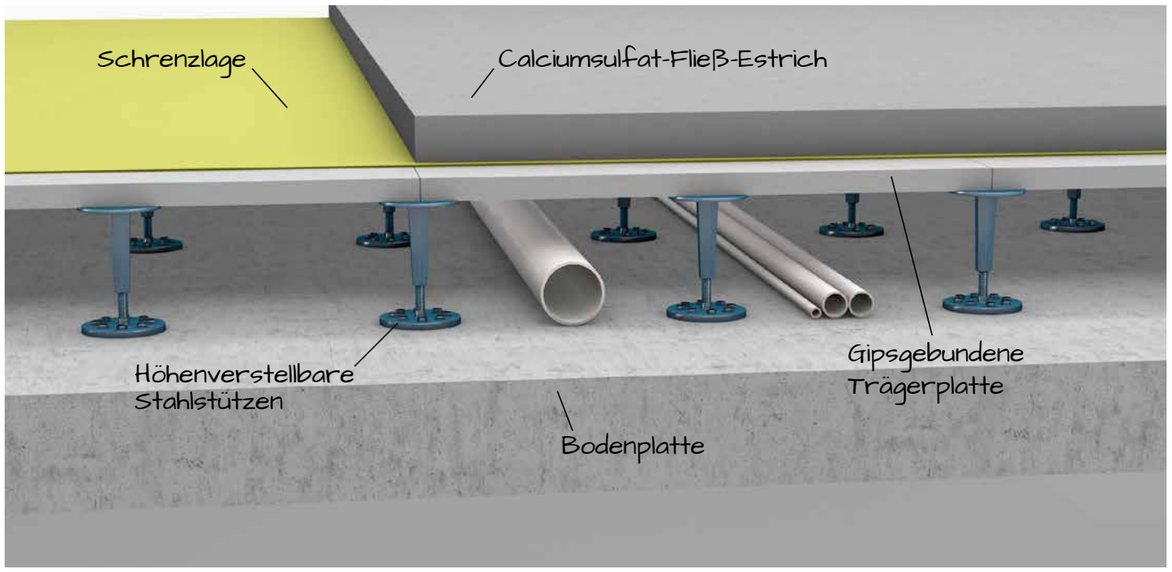

Querschnitt: Hohlraumboden nass

TROCKENHOHLBODEN
TM FLOORTEC TH

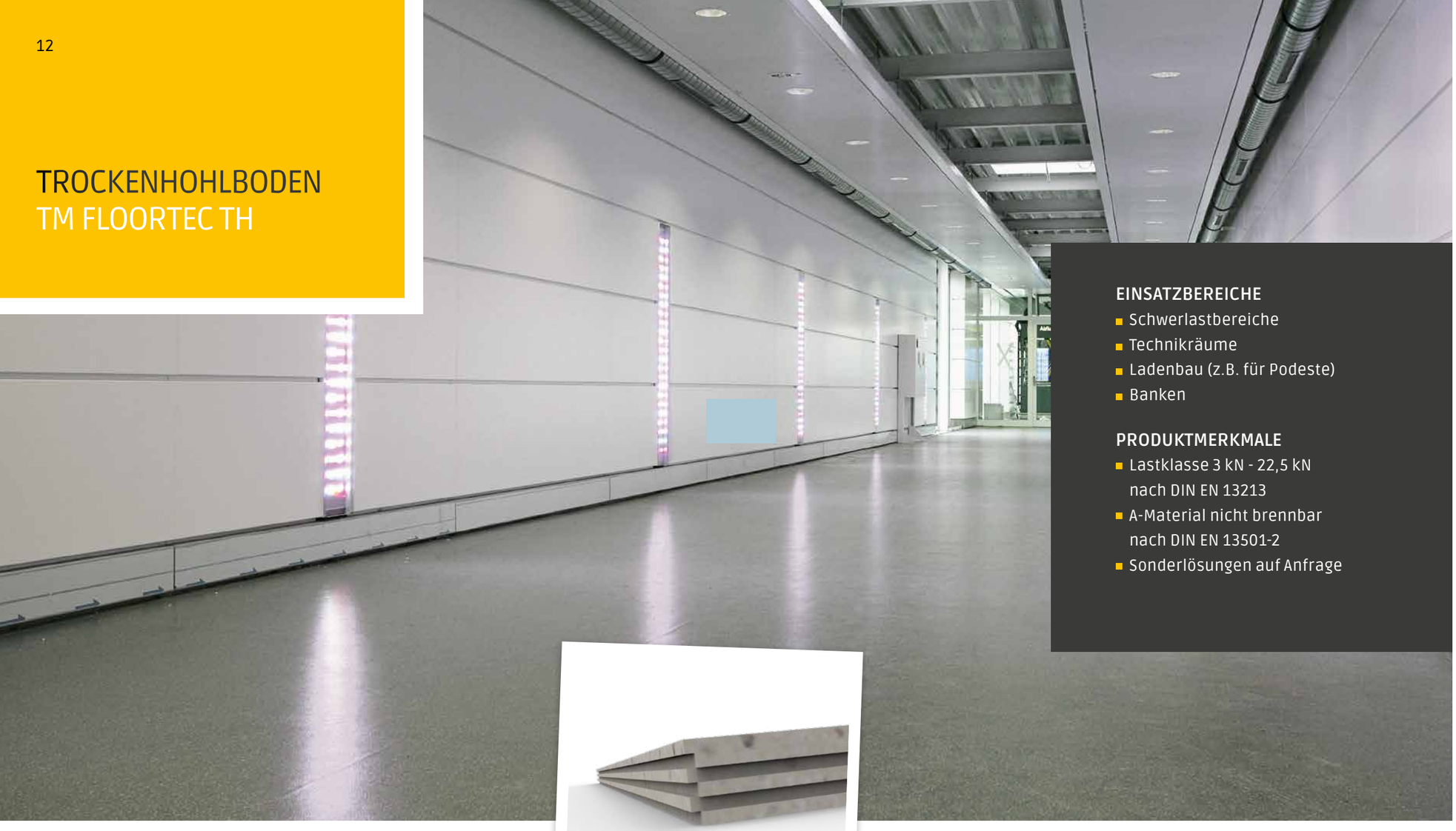

EINSATZBEREICHE
- Schwerlastbereiche
- Technikräume
- Ladenbau (z.B. für Podeste)
- Banken

PRODUKTMERKMALE
- Lastklasse 3 kN - 22,5 kN nach DIN EN 13213
- A-Material nicht brennbar nach DIN EN 13501-2
- Sonderlösungen auf Anfrage

„TM FloorTec TH“ ist ein unbrennbares System aus faserverstärkten Gipswerkstoff-Platten im Format 600x600 mm, welches auf stufenlos höhenverstellbaren und verzinkten Stahlstützen montiert wird.

Die einzelnen Plattenelemente werden mittels einer Zahnfräsung untereinander verklebt, so dass eine homogene Oberfläche entsteht. Das Hohlbodensystem ist unabhängig der Belagsformate für die Verlegung verschiedenster Bodenbeläge wie Linoleum, Parkett, Laminat, PVC, Kautschuk und textile Beläge geeignet.

Für die Verlegung von Feinsteinzeug, Fliesen und Natursteinbelägen sind spezielle darauf abgestimmte und zugelassene Bodensysteme erforderlich.
Auch hier sind wir Ihr Partner!

Das TM Trockenhohlraumbodensystem „TM FloorTec TH“ ist die schnelle Alternative zum Hohlboden. Aufgrund der fugenlosen Oberfläche entfallen aufwändige Vorarbeiten. Auch die Montagezeiten verkürzen sich enorm, da Beläge großflächig verlegt werden können und Trocknungs- bzw. Abbindezeiten gänzlich entfallen.

Weitere Vorteile sind:
- Geringes Flächengewicht
- Kombinationsmöglichkeiten mit anderen Bodensystemen
- Sofortige Belegbarkeit des Bodenbelages nach 24 Stunden
- Sehr geringe Ebenheitstoleranzen (DIN 18202)
- Auch als Schwerlastsystem mit einer Punktlast bis zu 22,5 kN

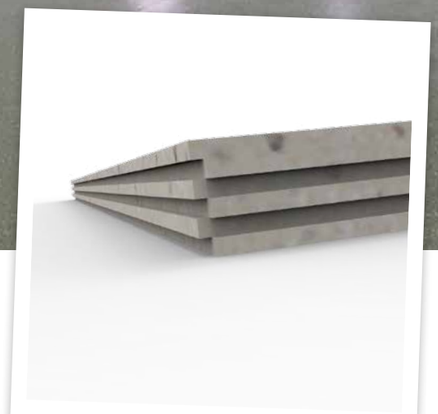

Hohlbodenplatte

Verbindung Hohlbodenplatte

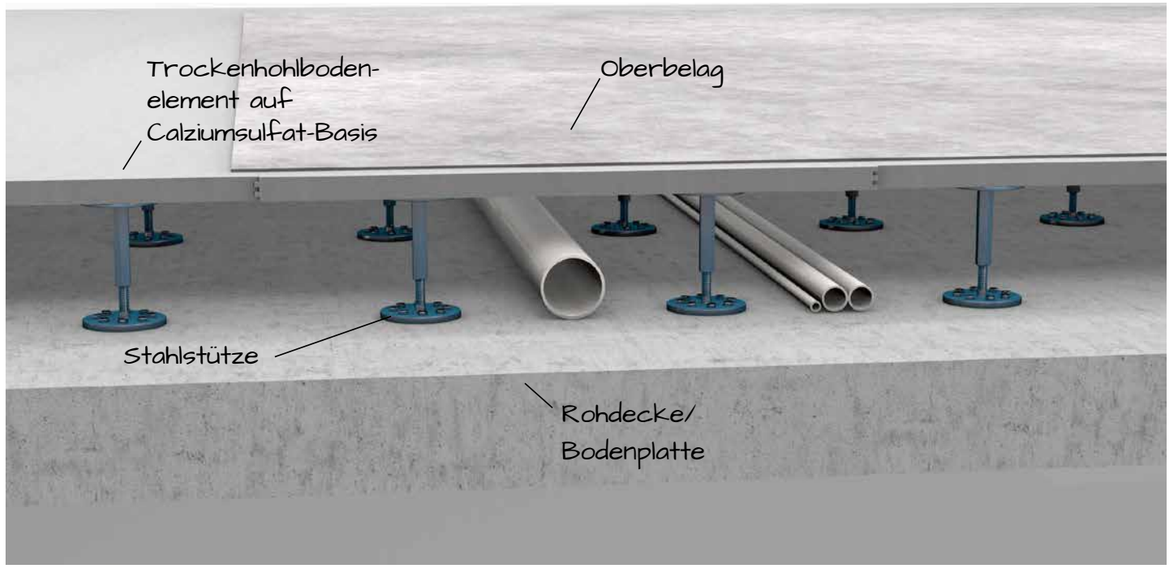

Querschnitt: Trockenhohlboden

COLOUR TEC UNBEGRENZTE MÖGLICHKEITEN

„Colour Tec“ ist eine Beschichtung, die auf Doppelbodenplatten aus Gips, Stahl oder Holz sowie auf unserem Trockenhohlbodensystem einsetzbar ist. Ob Lieblingsmotive, das Firmenlogo des Unternehmens im Eingangsbereich oder aufwändige Intarsienarbeiten – „Colour Tec“ macht's möglich.

Absolutes Produkthighlight ist die spezielle Oberflächenbeschichtung, die dem Bodensystem ESD Eigenschaften mit Ableitwerten von 10^6 bis 10^9 ermöglicht. Ideal für Rechenzentren, Elektroverteilungen etc.

Die Oberflächenbeschichtung ist durch ein spezielles UV-Lichthärteverfahren extrem robust und langlebig.

EINSATZBEREICHE

- Rechenzentren/Serverräume
- Technikräume
- Büros
- Eingangsbereiche

PRODUKTMERKMALE

- Für Doppelbodenplatten- / Systeme geeignet
- Abriebklasse 6 nach DIN EN 15185 / DIN EN 13329
- Kratzbeständigkeit nach DIN EN 438-2:2005
- Baustoffklasse A2 nach DIN EN 13501 / DIN EN ISO 9239-1 / DIN EN ISO 1716- PCS / DIN EN ISO 1182
- Rutschhemmung R9-R10 (R10 bei ESD Lackierung) nach DIN 51130
- Ableitfähigkeit 10^6– 10^9 Ohm nach DIN EN 61340-4-1
- Geprüfte Haftung nach DIN EN ISO 2409
- Fleckenunempfindlichkeit nach DIN EN 13329 / EN 438-2
- Für Stuhlrollen geeignet
- Freie Farb- und Motivgestaltung

OBERBELÄGE INDIVIDUELL ABGESTIMMT

ALLES AUS EINER HAND!
Ab Oberkante Rohdecke erhalten Sie einen Systemboden nach Ihren Ansprüchen. Im Anschluss erfolgt die Veredelung mit einem Belag nach Ihren Wünschen und Anforderungen.

PROFESSIONELLE VERLEGUNG VON:

- Parkett/Massivparkett
- Designbelägen
- Laminat
- Teppich (Bahnware oder SL-Fliesen)
- Linoleum
- PVC-Belägen
- CV-Belägen

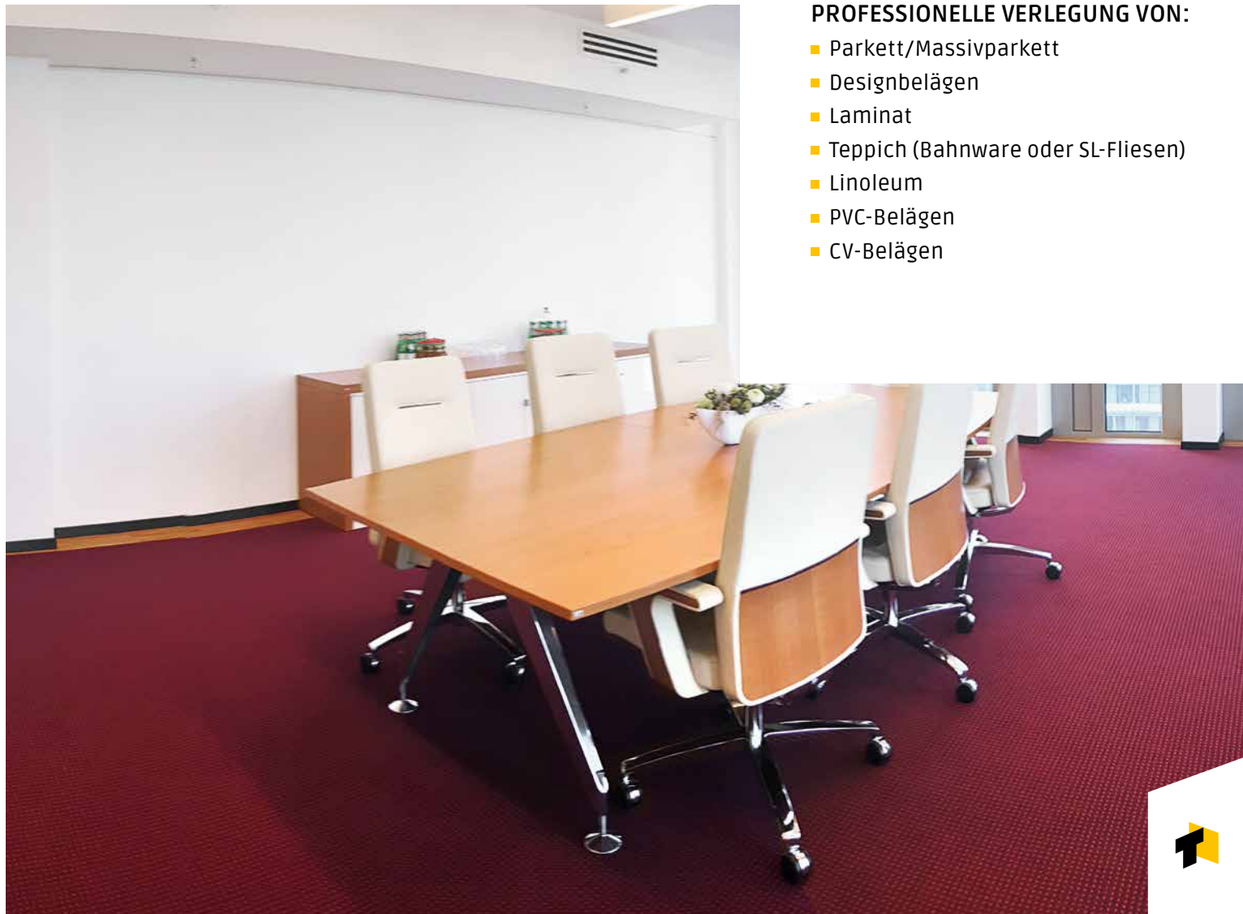

PODEST- UND TRIBÜNEN-KONSTRUKTIONEN

Unser Leistungsspektrum umfasst die Entwicklung, die Produktion und die Montage von Auframpungssystemen mit steigendem Gestühl.

Durch Alleinstellungsmerkmale im Hinblick auf die schallakustischen und brandschutztechnischen Eigenschaften hebt sich die patentierte Podest-und Tribünenkonstruktion „TECHNOSTEP®“ vom Markt ab und bietet ungeahnte Möglichkeiten.

Die Deckbeläge bestehend aus „Knauf GifaTec 1.500“ sind jederzeit mit unserem Produkt „Colour Tec“ kombinierbar.

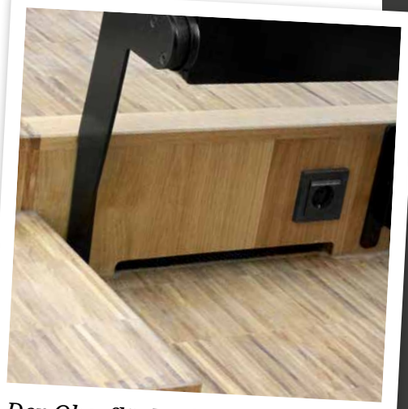

Der Oberflächenbelag

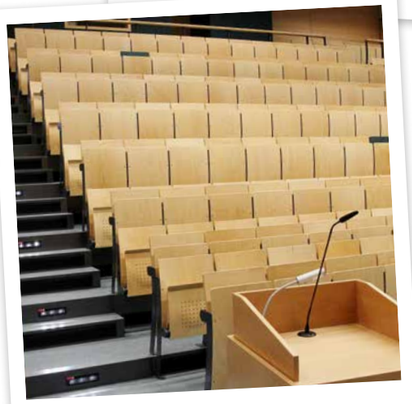

Die Bestuhlung

EINSATZBEREICHE

- Einmaliges Flächenhohlboden- bzw. Elementhohlbodensystem für alle installationsintensiven Bereiche wie Bühnen, Hörsäle, Kongresszentren
- Theater
- Bestuhlung für Kinos
- Veranstaltungsstätten
- Rampen, Treppen, Brüstungen aus Stahlprofilen mit Gipsfaserbelag

PRODUKTMERKMALE

- Kurze Montagezeiten
- Unterkonstruktion aus Stahlprofilsystemen
- Setz- und Trittstufen aus nicht brennbarem, hoch belastbarem Material nach DIN EN 13501-2 und DIN EN 13213
- Trittschallverbesserungsmaß $\Delta L_{w,R}$: Bei 28 mm = 21 dB; bei 38 mm = 23 dB
- Brandschutztechnische Sonderprüfungen nach DIN EN 1402-2, F90 bei Verwendung von 38 mm GIFATEC-Platten
- Umbaumaßnahmen während des Betriebes
- Das komplette System ist demontierbar und kann im Bedarfsfall an anderer Stelle in gleicher Weise wieder aufgebaut werden
- Hohe Qualität für Ihr Budget

SONDERLÖSUNGEN NACH MASS

- Wir lösen alle konstruktiven Details von Anschlüssen über Überbrückungen und Dehnfugen.
- Wir erstellen alle gewünschten Einbauten von Revisionsöffnungen, Abschottungen, Elektranten, Belüftungselementen, Doppelbodenkanälen oder Fußbodenheizungen.
- Wir montieren die erforderlichen Dämmschichten zur Erfüllung der bauphysikalischen Anforderungen von Trittschall- bis Wärmedämmung.
- Wir führen Sonderelemente wie Duschtassen und Rampen aus.
- Unsere Hohlböden sind für alle gängigen Beläge geeignet, wie z.B.: Linoleum, PVC, Parkett, Holzpflaster, Teppich, Nadelfilz, Keramik, Naturstein, Kunststein.

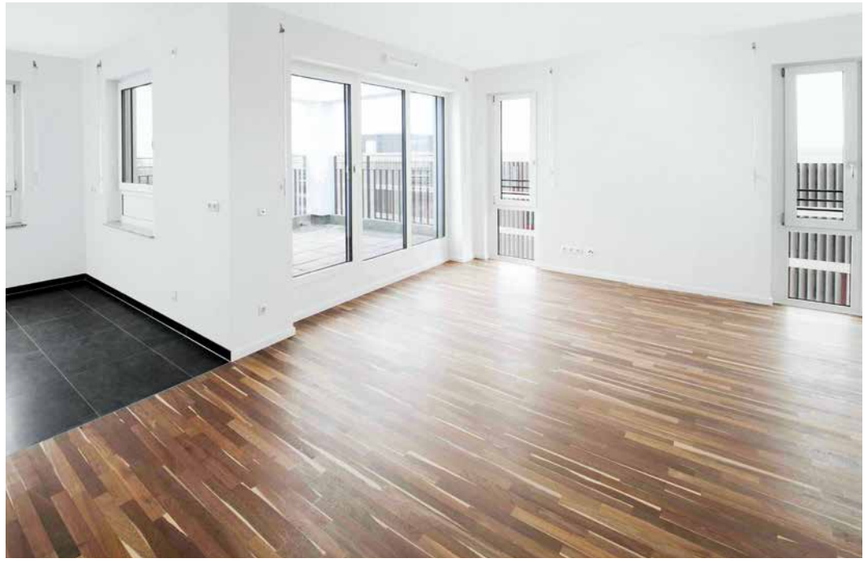

SANIERUNG VON BESTANDS-DOPPELBÖDEN

Sie haben einen in die Jahre gekommenen Doppelboden mit einem nicht mehr ansehnlichen Teppichbelag, möchten aber nicht gleich sehr kostenintensiv den kompletten Doppelboden austauschen? Wir haben die optimale Lösung für Sie!

Im Höchsttempo sanieren wir Ihren Doppelboden (bei Kleinflächen bis 200m² über Nacht) auch bei laufendem Bürobetrieb nahezu geräuscharm.

Die alten Doppelbodenplatten werden partiell nach einem vorab festgelegten Schema herausgenommen. Durch unseren modernen und mobilen Maschinenpark wird vor Ort der Altbelag abgeschält. Anschließend wird Ihr neuer Belag, den Sie ausgewählt haben, wieder appliziert oder die Doppelbodenplatten ohne Belag eingesetzt – und wir gestalten im Nachgang die Oberfläche nach Ihren Wünschen mit z.B. selbstliegenden Fliesen oder Bahnenware.

TM AUSBAU GMBH
BOSCHSTRASSE 2A
82178 PUCHHEIM
TELEFON +49 (0) 89 800 93-0
FAX +49 (0) 89 800 93-524
BODEN@TM-AUSBAU.EU
TM-GRUPPE.EU

© Bildnachweise: Titel und Rückseite (S. 1/20) Chromsystem, Jurga Graf, Rebekka Seubert, Tobias Klein; S. 3/4/5/15 (oben) Jurga Graf; S. 6/7/19 Rebekka Seubert; (S. 16/8/11 unten/18) TM Ausbau GmbH;(S. 9/10) Stefan Müller; (S. 12) TM Ausbau GmbH; (S. 14) MB Digitalprint, Vera Kuttelvaserova – Fotolia.com; (S. 16/17) STW GmbH; (S. 18 oben und Mitte) TM Ausbau GmbH; (S. 19) Rebekka Seubert; **Detailfotos:** (S. 7) a: Weiss DBS GmbH, b,c: TM Ausbau GmbH; (S. 9) a: TM Ausbau GmbH, b,c: Weiss DBS GmbH; (S. 10) a,b: TM Ausbau GmbH; (S. 12) a,b: Weiss DBS GmbH; (S. 17) a,b: STW GmbH